Societatea pentru Servicii de Mentenanta a Retelei Electrice de Transport "Smart"- SA
Filiala a CNTEE Transelectrica SA
Bucuresti, B-dul. Gen. Gh. Magheru nr. 33, sector 1, Cod postal: RO-010325
Nr. de ordine in Registrul Comertului: J2001008613409; Identificator Unic la Nivel European (EUID): ROONRC.J2001008613409
CUI: 14232728, CIF: RO14232728, CS: 38.528.600 lei

Adresa de corespondenta: Punct de lucru – Bucuresti, sector 1, P-ta Presei Libere, nr.1, corp D1, et.8, Cod Postal: RO- 013701
Tel.: + 40 21 305.44.02; Fax: + 40 21 305.44.70; www.smart-sa.ro, email: office@smart-sa.ro

Sucursala Craiova

Craiova, strada Dr.Dimitrie Gerota, nr. 26, Cod postal: RO – 200326
Nr. de ordine in Registrul Comertului: J2001000814167, Identificator Unic la Nivel European (EUID): ROONRC.J2001000814167,
CUI: 14329012, CIF: RO 14232728,Tel.: + 40 251.406.789, Fax: + 40 251.406.777, www. smartcv.ro, email: office@smartcv.ro

SERVICIUL COMERCIAL, ADMINSITRATIV SI ARHIVA

IN ATENTIA	*OPERATORILOR ECONOMICI INTERESATI*
Adresa	Societatea pentru Servicii de Mentenanta a Retelei Electrice de Transport "Smart"- SA SUCURSALA CRAIOVA
Telefon	0251/406.789
Fax	0251/406.777
E-mail	office@smartcv.ro
Nr. pagini	1

ANUNT DE INTENTIE PRIVIND ACHIZITIA DE PRODUSE

Societatea pentru Servicii de Mentenanta a Retelei Electrice de Transport "Smart"- SA – Sucursala Craiova , avand ca obiect de activitate mentenanata retelei electrice de transport, organizeaza consultarea pietei, in vederea pregatirii achizitiei de produse conform listei de mai jos:

NR	DENUMIRE ACHIZITIE	U/M	CANTITATE
1.	-TRECERE IZOLATA TIP OTF 1425-420-A E3 SPECIFICATII TEHNICE CONFORM ANEXA	BUC	1

In acest context invitam operatorii economici interesati sa depuna oferte de pret in conformitate cu cele mentionate mai sus si cu urmatoarele conditii.

1. Criteriul de evaluare:-
2. Plata se va face cu OP la 30 de zile.
3. Limba de redactare: romana.
4. Sursa de finantare:C562
5. Valabilitate oferta: 60 zile.

Oferta se intocmeste intr-un singur exemplar si va fi transmisa prin e-mail la urmatoarea adresa:office@smartcv.ro pana la data de 26.11.2026, ora:14:00.
Pentru informatii suplimentare, va puteti adresa la :Serviciul Comercial, Administrativ si Arhiva, tel 0251.406.789, interior 123.

APROBAT
DIRECTOR SM CRAIOVA
VIGARU DRAGOS-GABRIEL

S. SMART S.A.
SUCURSALA CRAIOVA
IEŞIRE
Nr. 2688 / 18.11.2026

SMART S.A. Sucursala CRAIOVA 1

AVIZAT	AVIZAT	INTOCMIT
DIRECTOR ECONOMIC BUZATU MELINDA	DIRECTOR MENTENANTA	SCAA NITU ADRIAN

Hochspannungsgeräte GmbH

Spec. No.: 674.3783.30311.03	
Ersatz f./Repl. for Ident.:	Ausgabed./Issue date: 14.07.09
Offer-No.:	Order-No.:

Int-No.: -	Type: OTF 1425-420-A E3 spez.	Page/of: 3/3

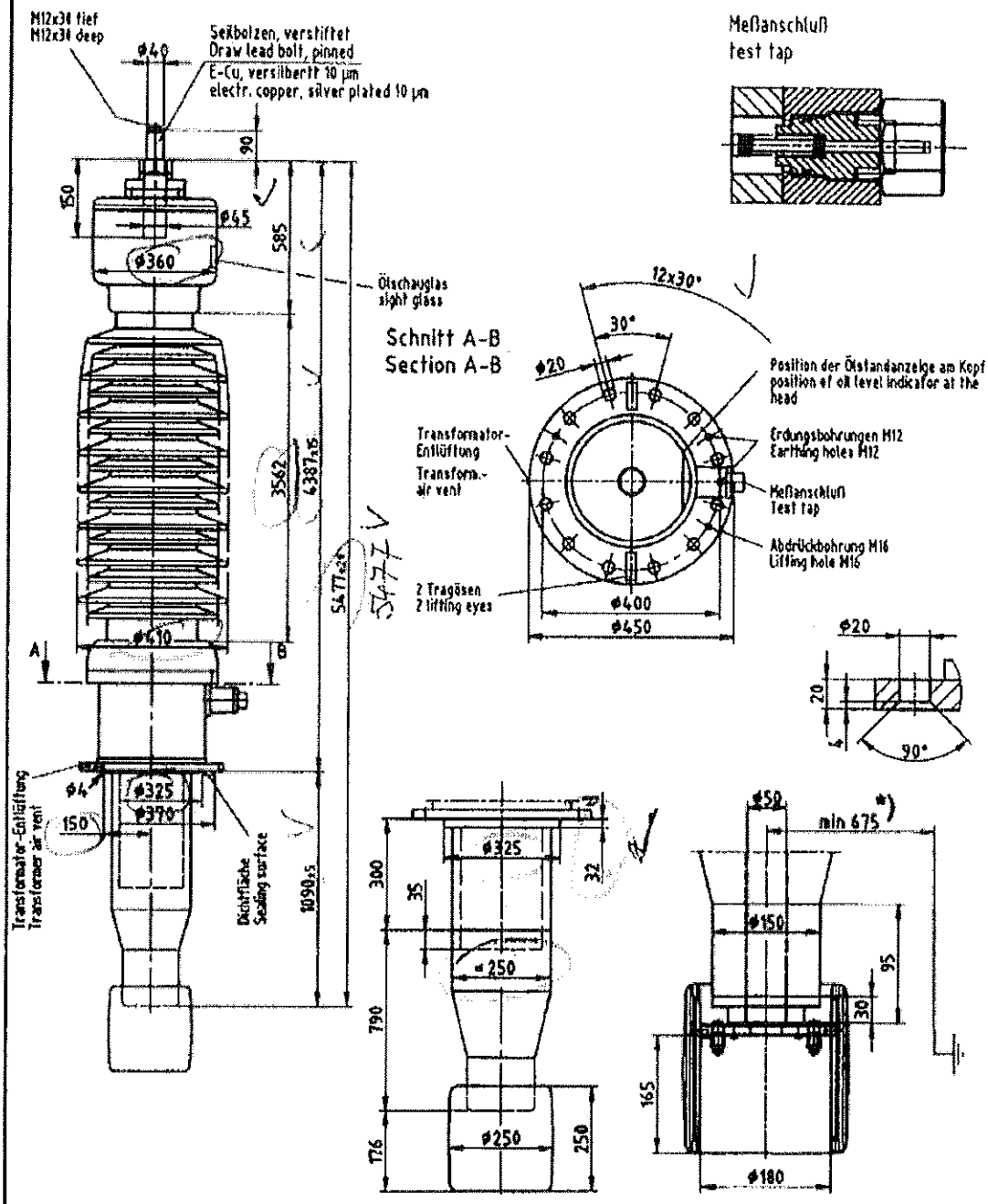

14.07.09
T/ Ja

*)	Min. Abstand Dfge.-Achse zur geerdeten Kessel-Ölstrecke. Geringerer Abstand durch Verwendung geeigneter Barrierensysteme möglich!	Min. distance bushing axis to grd. transformer wall without elec. barrier. Shorter distance is permitted with use of suitable elec. barriers!

Hochspannungsgeräte GmbH

Spec. No.: 674.3783.30311.03	
Ersatz für/Replace for issue:	Ausgabedatum/Issue date: 14.07.09
Offer-No.:	Order-No.:

EG: 1,89 A: 0,822	Int.-No.: 413511-ZG	Ber.: 380/232	Typo: **OTF 1425 - 420 - A E3 spez.**

Ausführung/Execution: **PERTINOL - Kondensatordurchführung Transformator - Freiluft**
PERTINOL - Condenser-Bushing Transformer - Outdoor

Blatt/von, Page /of: 2/3

Konstruktionsmerkmale:		Design characteristics:
Isolierkörper: Ölimprägniertes Papier mit konzentrischen Steuerbelägen zur Vergleichmäßigung des elektr. Längs- und Querfeldes	X	**Insulating body:** oil impregnated paper with concentrically inserted layers for electr. radial and axial field grading
Gehäuse: zylindrischer, aus Elementen in Epoxidkittechnik zusammengesetzter Porzellankörper; Wechselschirme; Flansch in Modulartechnik; Ölteil aus Gießharz mit metallischer Wandlerverlängerung; Ölfüllung; Dichtungen aus Silikonkautschuk.	X	**Housing:** cylindrical, porcelain body out of elements glued together in epoxy joint technique; alternating sheds; flange in modular technique; bottom part epoxy-resin casting; metallic part for C.T.; oil filling; gaskets silicon-rubber
Glasurfarbton: - **Braun** RAL 8015 bis 8017 - **Hellgrau**, No.70 Munsell notation 5.0 BG 7.0/0.4 ANSI-Standard Z55.1-1967	X --	**Colour of glaze:** - **brown** RAL 8015 to 8017 - **light grey**, No.70 Munsell notation 5.0 BG 7.0/0.4 ANSI standard Z55.1-1967
Flansch: witterungsbeständige Aluminiumlegierung. Am Flansch: Meßanschluß, Erdungsbohrungen M12- und Abdrückbohrungen M16, Trafoentlüftung, Tragösen	X	**Flange:** weather resistant aluminium alloy. At the flange: test tap, earthing holes M12 and lifting holes M16, transformer vent and lifting eyes
Meßanschluß: für C und tan δ-Messung; Schraubkappe zur Erdung und als Feuchtigkeitsschutz **Prüfspannung:** 2 kV, 50 Hz, 1 min.	X	**Test tap:** for capacitance and power factor measurement, screwed cap for earthing and moisture protection. **Test voltage:** 2 kV, 50 Hz, 1 min.
Stromwandlerverlängerung: auf der Transformatorseite 300 mm	X	**C.T. accommodation length:** at the transformer side 300 mm
Kopfarmatur: witterungsbeständige Aluminiumlegierung.	X	**Head:** weather resistant aluminium alloy.
Ölstandanzeige: in Neigungsrichtung der Durchführung. - Schauglas	X	**Oil level indicator:** in direction of inclination - sight glass
Lösbarer Seilbolzen: E-Cu, nach dieser Spezifikation Blatt 2	X	**Separable draw lead bolt:** electrolytic copper, see this specification page 2
Einbaulage: 0° bis 30° geneigt aus der Senkrechten Kompensation der Ölfüllung durch Gaspolster im Dfgs-Kopf.	X	**Mounting position:** 0°up to 30° from vertical. Compensation of oil volume change through gas cushions at the bushing-head
Schirmelektrode: auf der Transformatorseite	X	**Screen electrode:** at the transformer side
Transportverpackung: Holzverpackung, Hartschaumpolsterung	X	**Transport packing:** wooden case with hard-foam cushions

Technische Daten:				Technical data:
Höchste Spannung für Betriebsmittel: Um 50/60 Hz		kV	420	Highest voltage for equipment: Um 50/60 Hz
Max. Betriebsspannung: Pol-Erde		kV	242	Max. service voltage: line-ground
TE-Aussatzspannung:		kV	≥ 485	Partial discharge extinction voltage:
TE-Intensität:		pC	≤ 5	Partial discharge level:
Prüfspannung:	50Hz, 1min.	kV	695	Test voltage: 50Hz, 1min
Schaltstoßspannung:	250/2500µs, naß	kV	1050	Switching surge test voltage: 250/2500µs, wet
Stoßspannung:	1.2/50 µs Vollwelle.	kV	1425	Impulse test voltage: 1.2/50µs full wav
Typprüfpegel:				Type test levels:
Schaltstoßspannung:	250/2500µs, negativ, trocken	kV	1050	Switching surge test voltage: 250/2500µs, negative, dry
Stoßspannung:	1.2/50 µs Vollwelle	kV	1425	Impulse test voltage: 1.2/50µs full wave
Stoßspannung:	abgeschnittene Welle	kV	1640	Impulse test voltage: chopped wave
Nennstrom:		A	860	Rated current:
Max. Betriebsstrom:	Imax	A	860	Max. service current: Imax
Leiterquerschnitt:	bei Imax	mm²	450	Conductor cross section: at Imax
Nennkurzzeitstrom:	2s bei Leiterq. 450 mm²	kA	15	Rated short time current: 2s at c.c.s. 450 mm²
Fadenmaß:		mm	3562	Flashover distance:
Kriechstrecke:	min.	mm	12830	Creepage distance: min.
Abstand Dfgs.-Achse zu geerdeter Kesselwand, min.		mm	490	Distance bushing axis to grd. transformer wall, min
Umgebungstemperatur:		°C	-30 - 40	Ambient temperature:
Trafoöltemperatur:	Höchstwert höchster Tagesmittelwert	°C °C	+100 + 90	Temperature of transf. oil: maximum maximum daily mean
Prüfbiegelast, 1 min bei RT am Anschlußbolzen, senkrecht zur Dfgs.-Achse:		N	5000	Test bending load, 1 min at room temp., applied at right angle to bushing axis on the top terminal:
Masse, ca.:		Kg	660	Mass, approx.:

Bemerkungen:
- Stück- und Typprüfung entsprechend Norm IEC 60137: 2003
- Verlustfaktor, tan.δ ≤ 0.35% bei Um/√3 und Temp. 20 °C
- Ölfüllung: Shell Diala GX-Öl nach Norm IEC 296, Cl II
- Leistungsschild in englischer Sprache

Remarks:
- Type and Routine test according to Standard IEC 60137:2003
- Power factor, tan.δ ≤ 0,35% at Um/√3 and temperature 20 °C
- Oil filling: Shell Diala Oil GX acc. to Std. IEC 296, Class II.
- Name plate in English language

Rev.:

Art. 313335

14.07.09
T/ Ja